SITUACE 1:100

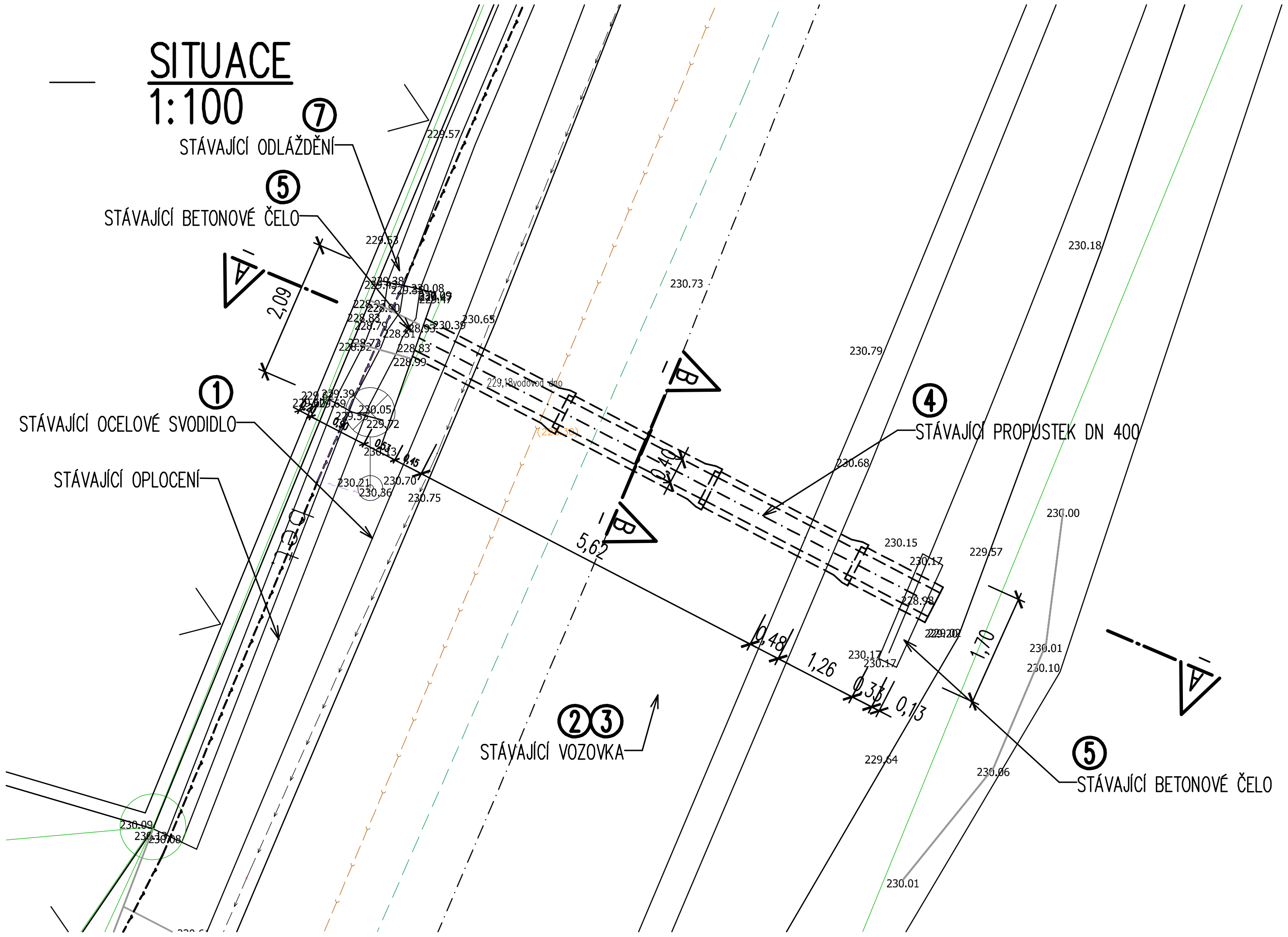

ŘEZ "A" 1:100

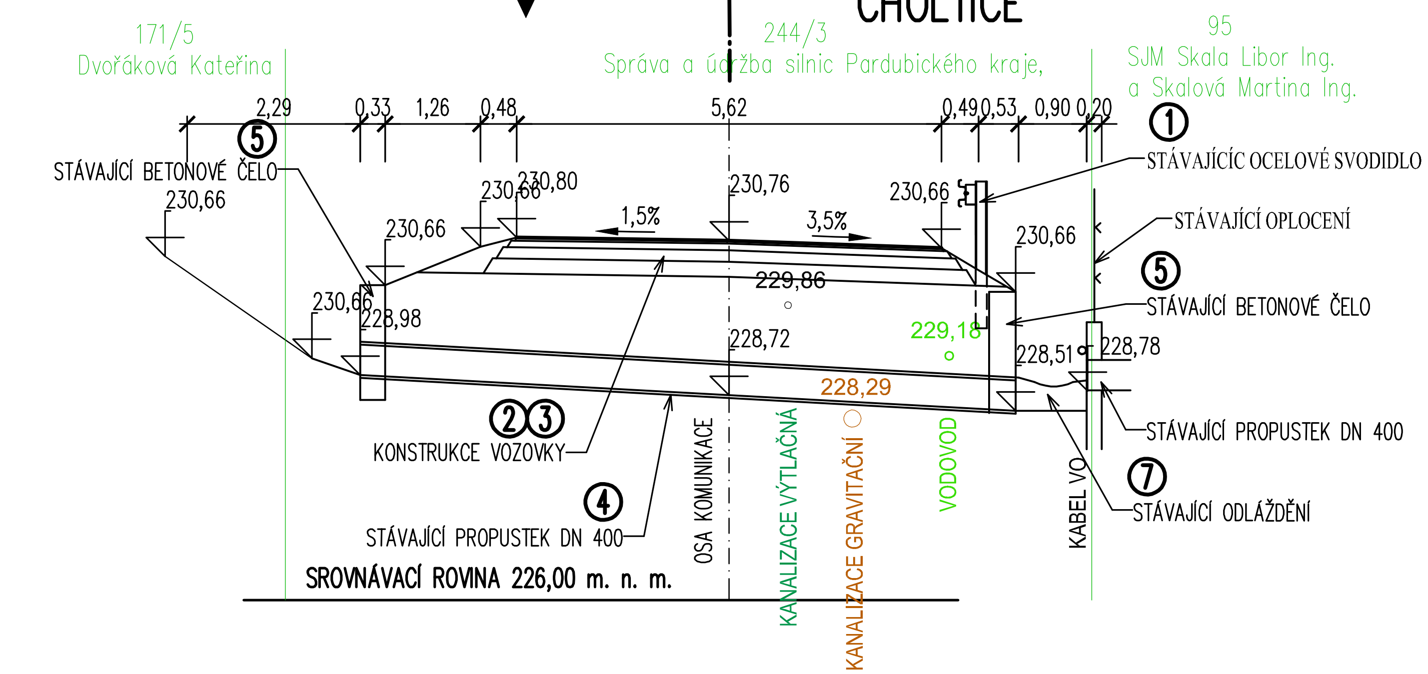

ŘEZ "B" 1:100

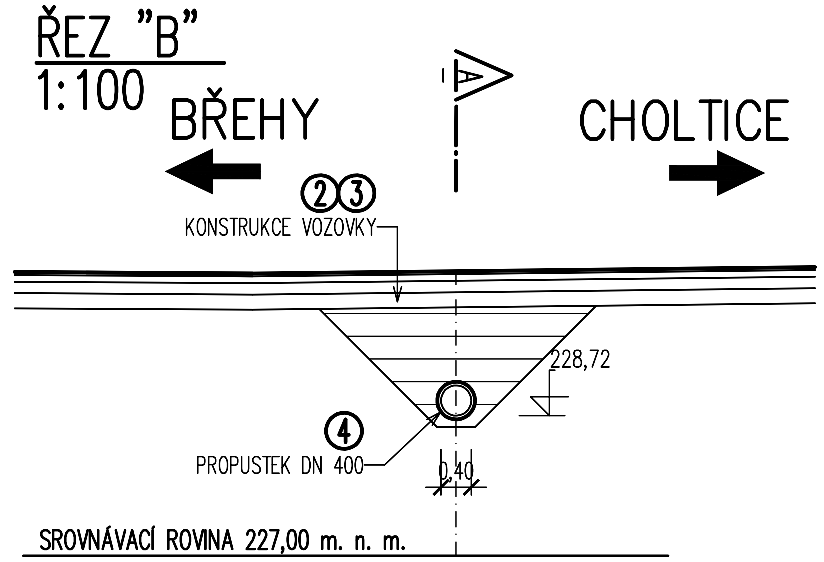

LEGENDA:

- STÁVAJÍCÍ STAV
- HRANICE PARCEL DLE KATASTRÁLNÍ MAPY
- 244/3 PARCELNÍ ČÍSLO DLE KATASTRÁLNÍ MAPY
- KANALIZACE VÝTLAČNÁ
- KANALIZACE GRAVITAČNÍ
- VODOVOD
- KABEL VO

LEGENDA STÁVAJÍCÍCH INŽENÝRSKÝCH SÍTÍ:

- ZÁKRESY INŽENÝRSKÝCH SÍTÍ JSOU POUZE ORIENTAČNÍ.
- PŘED ZAHÁJENÍM PRACÍ JE NUTNÉ VYTYČENÍ INŽENÝRSKÝCH SÍTÍ OD JEHO SPRÁVCE, KTERÉ SE V DANÉ LOKALITĚ NACHÁZÍ.

POSTUP DEMOLICE OBJEKTU:

- ZAJIŠTĚNÍ STÁVAJÍCÍCH INŽ. SÍTÍ, PŘELOŽKY STÁVAJÍCÍCH SÍTÍ
1 - KOMPLETNÍ ODSTRANĚNÍ ZÁDRŽNÉHO SYSTÉMU
2 - ODSTRANĚNÍ ASFALTOVÝCH VRSTEV
3 - ROZEBRÁNÍ PODKLADNÍCH A VYROVNÁVACÍCH VRSTEV NA PROPUSTKU, VČETNĚ IZOLACE
- VYTĚŽENÍ PŘECHODOVÝCH OBLASTÍ S ROZEBRÁNÍM VOZOVKY NA PŘEDMOSTÍCH
4 - VYBOURÁNÍ NOSNÉ KONSTKUCE PROPUSTKU
5 - DEMOLICE ČEL PROPUSTKU
6 - DEMOLICE STÁVAJÍCÍHO ZALOŽENÍ (ZASAHUJE-LI DO NAVRHOVANÉHO ZALOŽENÍ)
7 - VYBOURÁNÍ STÁVAJÍCÍHO ODLÁŽDĚNÍ

BOURACÍ PRÁCE SE UPŘESNÍ PO DOMLUVĚ SE ZHOTOVITELEM STAVBY V NÁSLEDUJÍCÍM STUPNI DOKUMENTACE

SOUŘADNICOVÝ SYSTÉM: JTSK
VÝŠKOVÝ SYSTÉM: BALT p.v.

Index	Změna	Datum
...	...	02/2025

± 0.000 = ... m n.m.

Vypracoval: Radek Prudič, DiS.	Kontroloval: Ing. Kučera M.	VDI PROJEKT s.r.o. vodohospodářská a dopravní infrastruktura, K Botiči 1453/6, 101 00 Praha 10
Zodpovědný projektant: Ing. Kučera M.	Hlavní inženýr projektu: Ing. Kučera M.	
Akce: III/34216 Klenovka, rekonstrukce propustku		Investor: SÚS Pardubického kraje, Doubravice 98, 533 53 Pardubice
Objekt: SO001 - Objekt demolice		Obec: Klenovka; Kraj: Pardubický
		Technická zpráva: -; Formát: 2 A4
Profese: DOPRAVNÍ STAVBY		Stupeň: PDPS; Měřítko: 1 : 100
Název výkresu: DEMOLICE PROPUSTKU		Číslo zakázky: 63/23; Číslo výkresu: D. 3.2; Paré